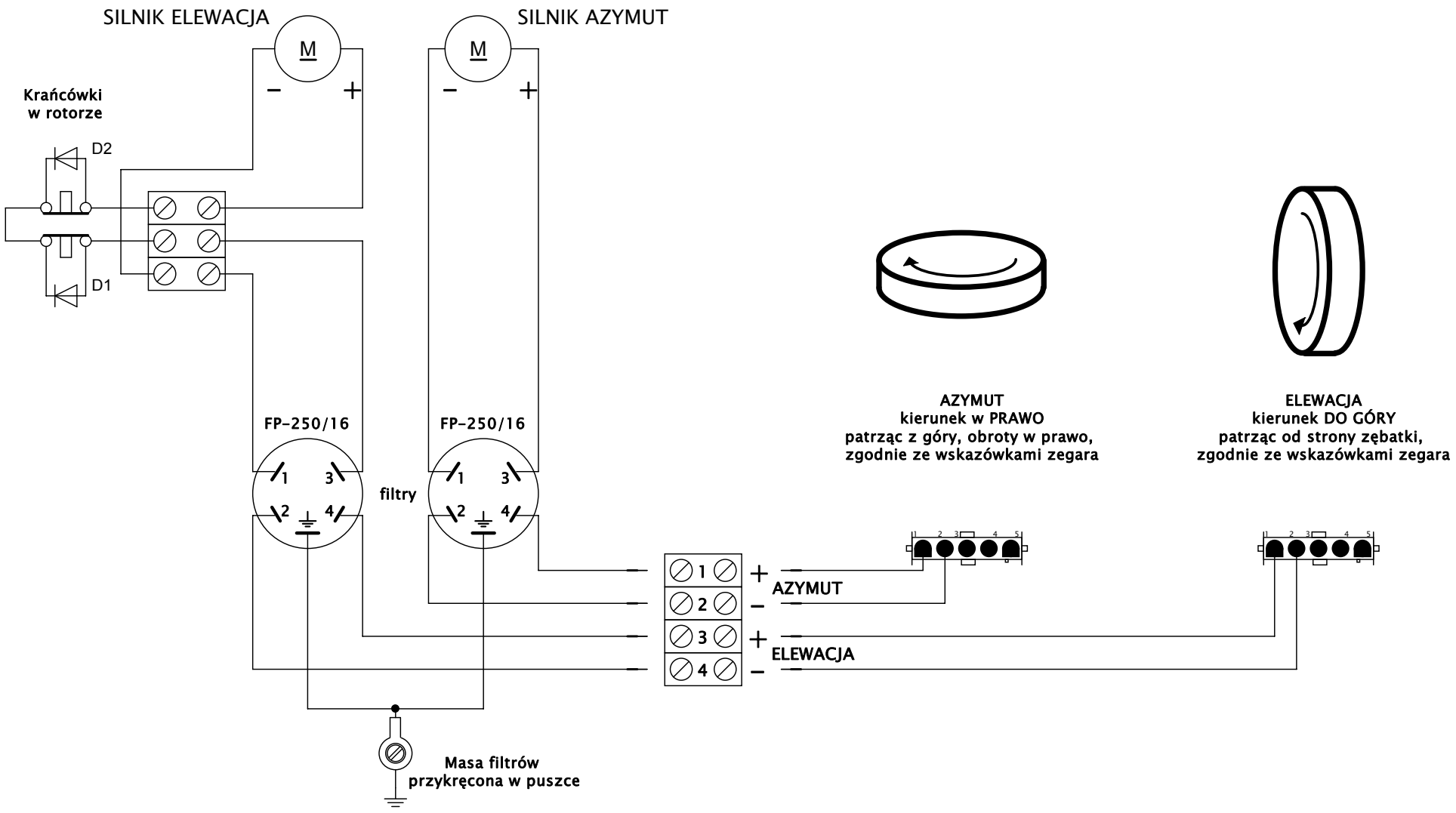
SILNIK ELEWACJA
SILNIK AZYMUT
M
M
−
+
−
+
Krańcówki
w rotorze
D2
D1
FP-250/16
FP-250/16
1
3
2
4
1
3
2
4
filtry
1
2
3
4
+
−
+
−
AZYMUT
ELEWACJA
Masa filtrów
przykręcona w puszce
AZYMUT
kierunek w PRAWO
patrząc z góry, obroty w prawo,
zgodnie ze wskazówkami zegara
ELEWACJA
kierunek DO GÓRY
patrząc od strony zębatki,
zgodnie ze wskazówkami zegara